12V LED Module

AP-JAPAN 12V LED Module

型番	12V-APJ4シリーズ

●正面図

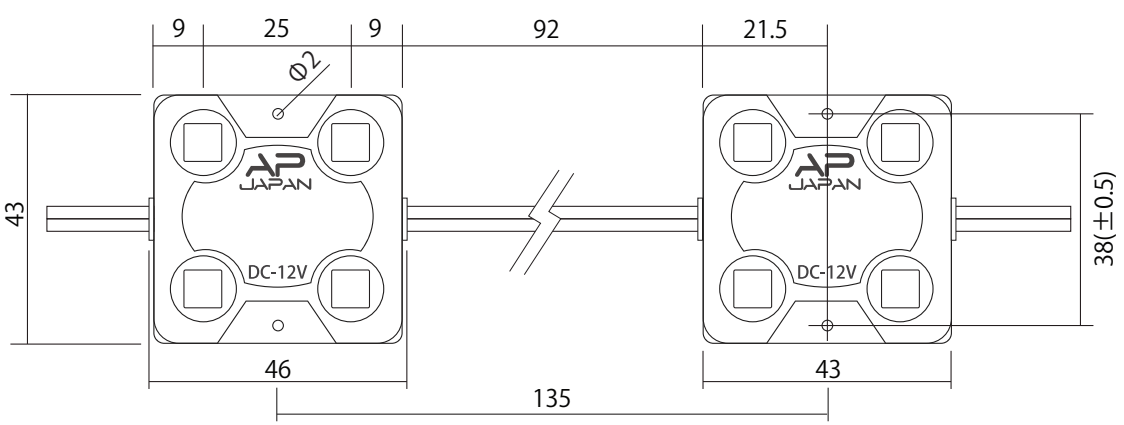

●側面図

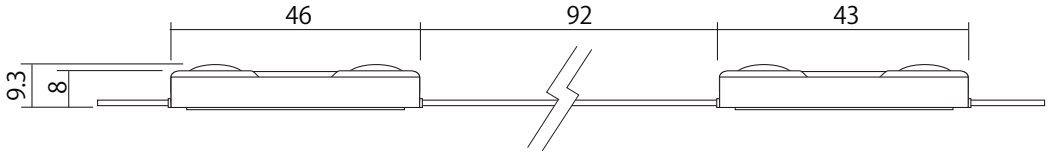

※単位:mm

●リード線カット配置詳細

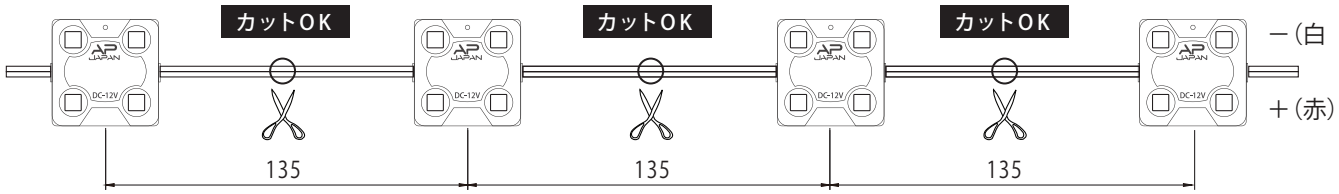

※1個ごとにカット可能

●商品仕様

モデル名	12V-APJ4-8000K	12V-APJ4-6500K
カラー	白	
電圧(DC)	DC12V	
LED数	4個	
消費電力	1.32W	
消費電流	0.11A	
最大連結数	50個	
サイズ（W×H×D）	W46mm×H43mm×D9.3mm	
重さ	14g	
照射角度	120°	
寿命	40,000時間	
使用温度	-20℃~60℃	
防水等級	IP67相当	

作成日	2016・04・05	作成者: 梁	承認者: 文	承認者: 大木
改修日	2018・10・05	作成者: 鳥居	承認者:	承認者:

エーピー・ジャパン株式会社 AP JAPAN